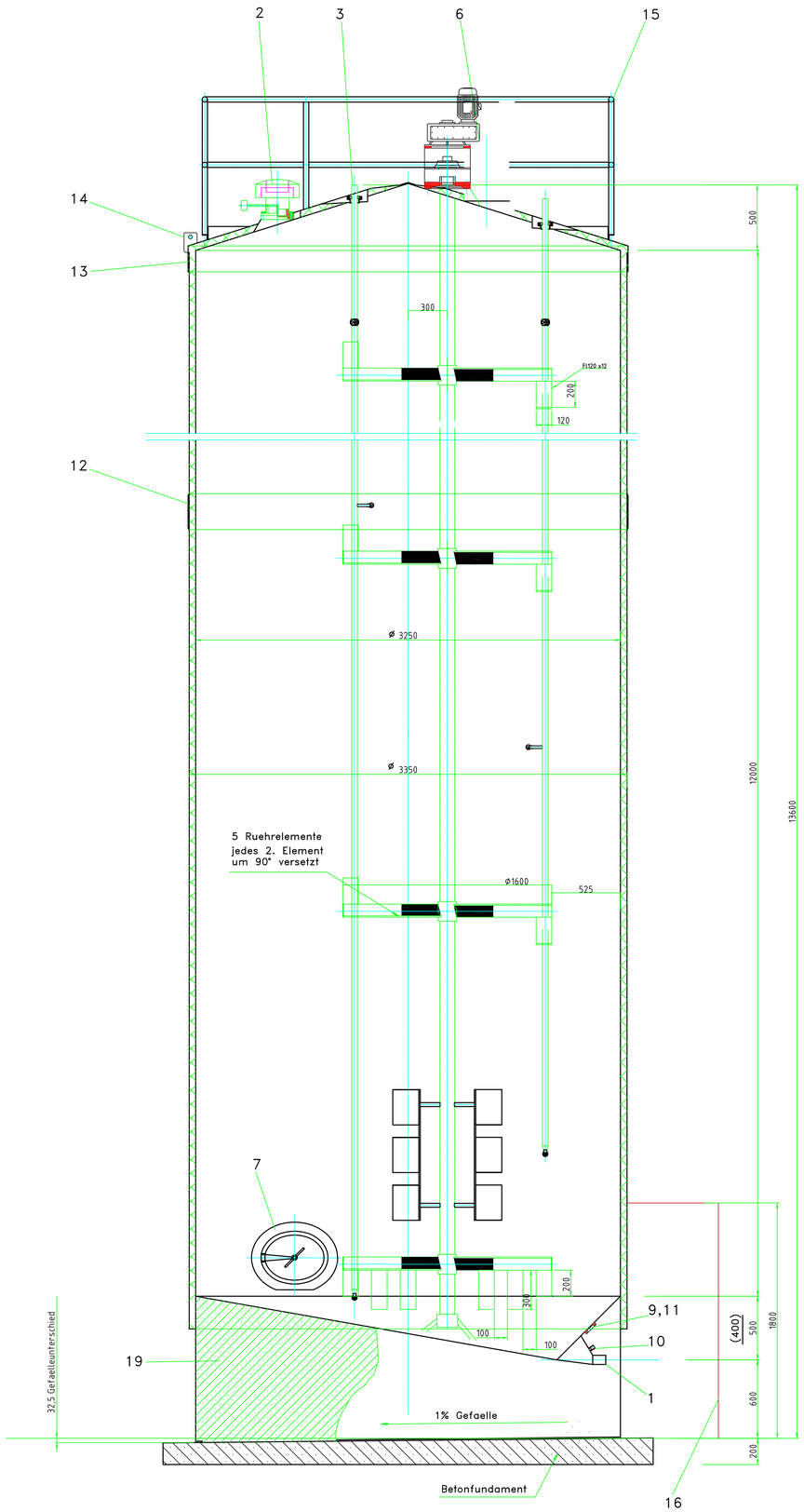

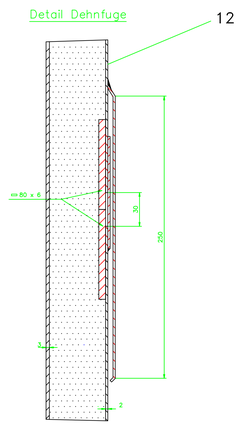

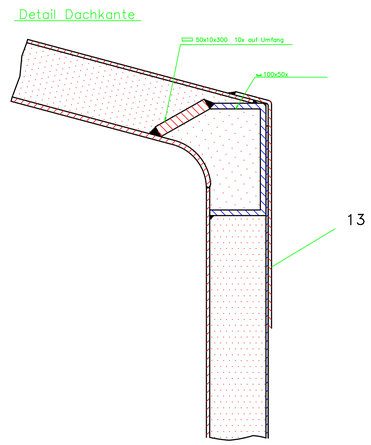

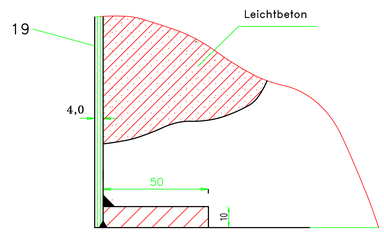

Einzelheit Standzarge

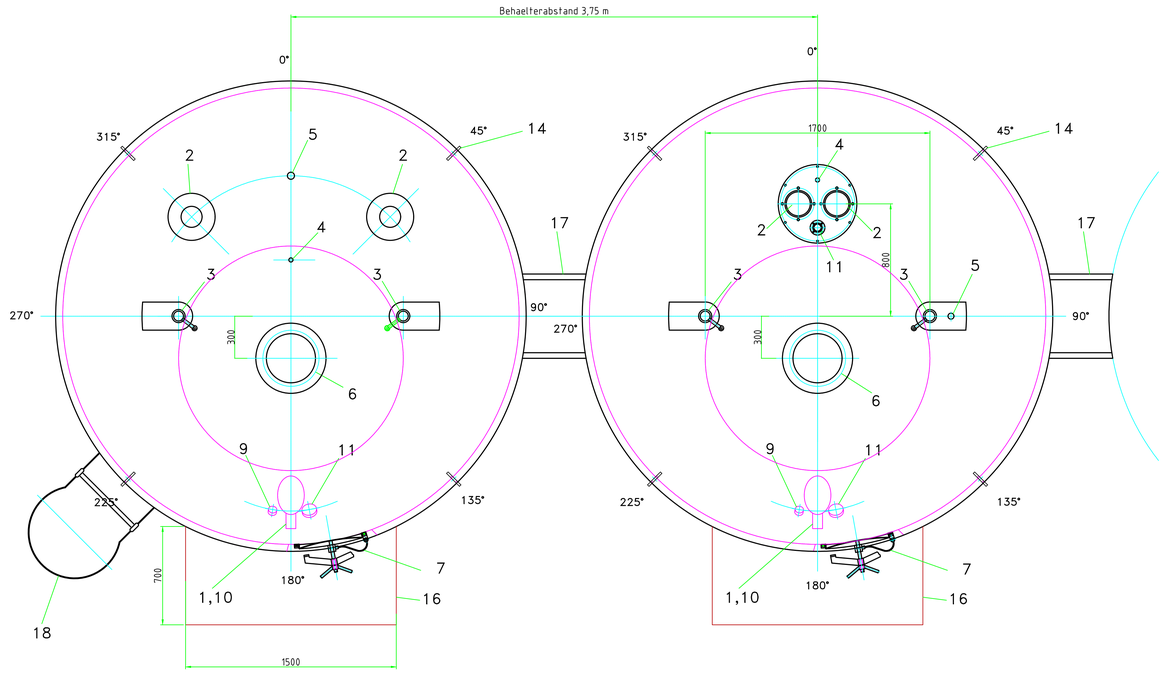

Stutzenanordnung nur nach Draufsicht

Stck	Benennung	Teil	Rohmass	Zeichn.Nr. DIN	Werkst.	Bemerkung
1	Standzarge	19	mit Betonfuellung		1.4301	
1	Steigleiter	18	14m		Alu	m.Rueckenschutz
2	Uebertritt	17			1.4301	Alu-Riffelbl.
2	Alkoven	16			1.4301	
2	Gelaender	15			1.4301	
4	Kranoese	14			1.4301	
1	Dehnfuge	13			1.4301	
1	Dehnfuge	12			1.4301	
2	Flansch f. Inhaltsanz.	11			1.4301	
1	Muffe f. Sonde	10	R1/2"		1.4301	Endress+H
1	Thermometerstutzen	9	Muffe 1/2",halbe		1.4301	f.Pt-100
1	Mannloch	7	350x450 m.Endsch.		1.4301	neue Ausf.
1	Ruehrwerk	6	7,5kW 21UpM			SEW
1	Sterilluftanschluss	5	DN-40		1.4301	
1	Muffe f. Sonde	4	R1/2"		1.4301	Endress+H
2	Reinigungsstutzen	3	DN-50		1.4301	
2	Vakuumventil	2	DN-150		1.4301	
1	Auslaufstutzen	1	DN-65		1.4301	mit Sumpf

Aenderung	Tag	Name		1990	Datum	Name
			Entw.			
	7.5.93	NIEB.	Gez.		1.4.93	Sdt.
			Gepr.			

ABAB
D-8960 Kempten

Masstab 1:15

Bezeichnung:
2 Buttermilchtank
Inhalt 100m3, Schwander,Schwarzenfeld

Zeichnungs-Nr. 080493
A.-Nr. 5048-1, -2
Ersatz fuer:
Ersetzt durch: